EM 7240

CORGHI
Made in Italy

28”

Электронный балансировочный станок с дисплеем, для колёс легковых автомобилей, малого коммерческого транспорта и колёс мотоциклов.

оборудование для автосервисов
НьюКор

CORGHI
segui Corghi - follow Corghi

EM 7240

CORGHI
Made in Italy

Компактность, технологии последнего поколения, современный дизайн, эргономичность, надежность и простота использования, позволяют без проблем отбалансировать колёса используя нужную вам программу размещения грузов на диске.

1 Панель управления.

Светодиодный дисплей. Высокоточное отображение информации. Интуитивное расположение кнопок управления позволяет упростить переход по меню. Графическое изображение диска в разрезе, помогает оператору без труда определить нужную плоскость для размещения грузов.

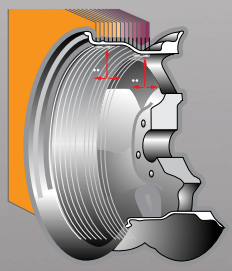

2 Конструкция вала

Новая конструкция вала позволяет работать с колёсами весом до 75 кг и масимальным вылетом 275 мм без использования дополнительных проставок. Усиленная конструкция привода вращения колеса без проблем справится со всеми колёсами.

3 Электронный измеритель

Электронный ввод данных, расстояние до колеса и диаметра диска упрощают работу оператора. Благодаря большому пространству между корпусом и колесом, оператор без проблем сможет установить грузик там, где нужно.

CORGHI

CORGHI S.p.A. Strada Statale 468 n° 9 - 42015 CORREGGIO - R.E. - ITALY
Tel. ++39 0522 639.111 Fax ++39 0522 639.150 www.corghi.com

оборудование для автосервисов
НьюКор
109387 г.Москва ул. Ейская д.4 стр.1
тел. +7(495)740-00-64 www.new-cor.ru

EM 7240

CORGHI Made in Italy

4 Опора станка (опция) позволяет не крепить станок к полу

5 Пневматический лифт для колёс TT80

Исключает нагрузки на оператора при установке колеса на вал балансировочного станка (опция)

6 Педаль фиксации вала.

Позволяет оператору зафиксировать колесо в нужной позиции за счёт нажатия и удерживания её ногой.(опция)

Калибровочный противовес

Позволяет оператору самостоятельно производить калибровку станка.

Наконечник линейки

Для работы в точечных программах ALU1P, ALU2P позволяет без труда установить самоклеящийся груз в выбранной плоскости.(опция)

Стандартные аксессуары

Ø 42÷103,5 mm

Рекомендуемые аксессуары

Конус ARF

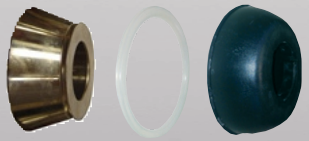

Ø 101÷119 mm

Комплект конусов DX/CBF

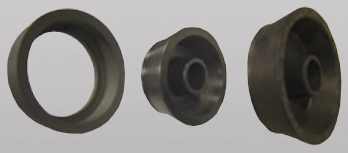

Ø 117÷173 mm

Программы станка

- *Динамическая балансировка*
- *7 программ для алюминевых дисков (5 стандартных и 2 точечные программы)*
- *Программа для мото колёс*
- *Программа оптимизации*
- *Программа спрятанные за спицы груза*

Технические характеристики

Скорость вращения колеса	70-130об/мин.
Точность дисбаланса	1гр.
Время считывая дисбаланса	7 сек.
Диаметр вала	40мм.
Автоматическое измерение диаметра	1"-28" дюймов
Вес колеса	75 кг.
Вес колеса с опорой	50 кг.
Электропотребление	220В. 1Ф. 0,1 Квт.

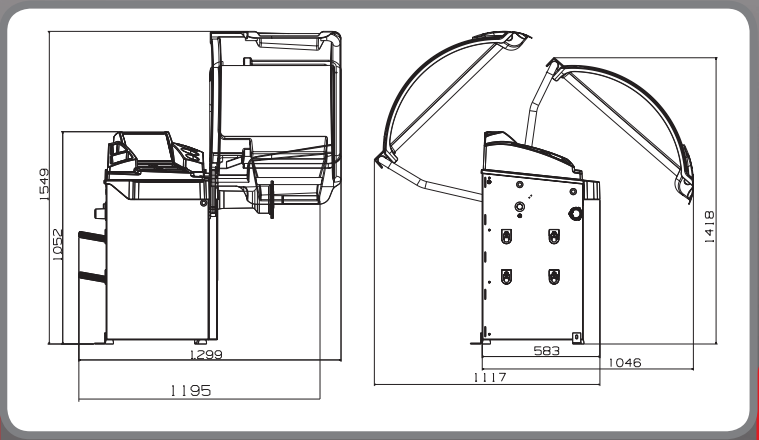

Fotografie, caratteristiche ed i dati tecnici non sono vincolanti, possono subire modifiche senza preavviso.
The manufacturer reserves the right to modify the features of its products at any time.
Cod./ Code DPCG000250 - 02/10

Per aiutare il pianeta ottimizzando il consumo di carta, i nostri cataloghi sono consultabili sul sito www.corghi.com. Una stampa responsabile aiuta a preservare l'ambiente.
To protect the planet and reduce paper usage, our catalogues are viewable online at the website www.corghi.com. Printing responsibly contributes to saving the environment.

CORGHI

CORGHI S.p.A. Strada Statale 468 n° 9 - 42015 CORREGGIO - R.E. - ITALY
Tel. ++39 0522 639.111 Fax ++39 0522 639.150 www.corghi.com

оборудование для автосервисов НьюКор
109387 г.Москва ул. Ейская д.4 стр.1
тел. +7(495)740-00-64 www.new-cor.ru